4Մ ՄԵՏԱՂԱԿԱՆ ՃԱՂԱՎՈՐ ՑԱՆԿԱՊԱՏԻ ՊՈՂՊԱՏԻ ՄԱՍՆԱԳԻՐ
ՄԵԿ ԷԼԵՄԵՆՏԻ ՀԱՄԱՐ

ԴԻՐՔ	ՆՇԱՆԱԿՈՒՄԸ	ԱՆՎԱՆՈՒՄԸ	ՔԱՆ. ՀԱՏ	ՔԱՇԸ ԿԳ	ԸՆԴ.
1	ՊՍՏ 10704-91	○ 108X3.5 L=4500	1	40.59	40.59
2	ՊՍՏ 8509-03	∟ 50X3 L=2800	4	6.496	25.98
3	———"———	∟ 50X3 L=1900	4	4.408	17.63
4	ՊՍՏ 8369-82	□ 30X30X3 L=1800	34	4.356	148.1
5	———"———	□ 30X30X3 L=2700	2	6.534	13.07
6	———"———	□ 30X30X3 L=1700	8	4.114	32.9
7	ՊՍՏ 19903-76	-4X25 L=150	8	0.12	0.96
8	———"———	-8X250 L=250	2	3.92	7.84

Բետոն B12,5 դասի 0,15 խմ, Տոփանված խիճ 0,55 խմ

2Մ ՄԵՏԱՂԱԿԱՆ ՃԱՂԱՎՈՐ ՑԱՆԿԱՊԱՏԻ ՊՈՂՊԱՏԻ ՄԱՍՆԱԳԻՐ
ՄԵԿ ԷԼԵՄԵՆՏԻ ՀԱՄԱՐ

ԴԻՐՔ	ՆՇԱՆԱԿՈՒՄԸ	ԱՆՎԱՆՈՒՄԸ	ՔԱՆ. ՀԱՏ	ՔԱՇԸ ԿԳ	ԸՆԴ.
1	ՊՍՏ 10704-91	○ 108X3.5 L=2000	1	18.04	18.04
2	ՊՍՏ 8509-03	∟ 50X3 L=2800	2	6.496	12.99
3	———"———	∟ 50X3 L=1900	2	4.408	8.82
4	ՊՍՏ 8369-82	□ 30X30X3 L=1800	17	4.356	74.1
5	———"———	□ 30X30X3 L=2700	1	6.534	6.534
6	———"———	□ 30X30X3 L=1700	4	4.114	16.45
7	ՊՍՏ 19903-76	-4X25 L=150	4	0.12	0.48
8	———"———	-8X250 L=250	2	3.92	7.84

4Մ ՄԵՏԱՂԱԿԱՆ ՃԱՂԱՎՈՐ ՑԱՆԿԱՊԱՏ Մ1:25

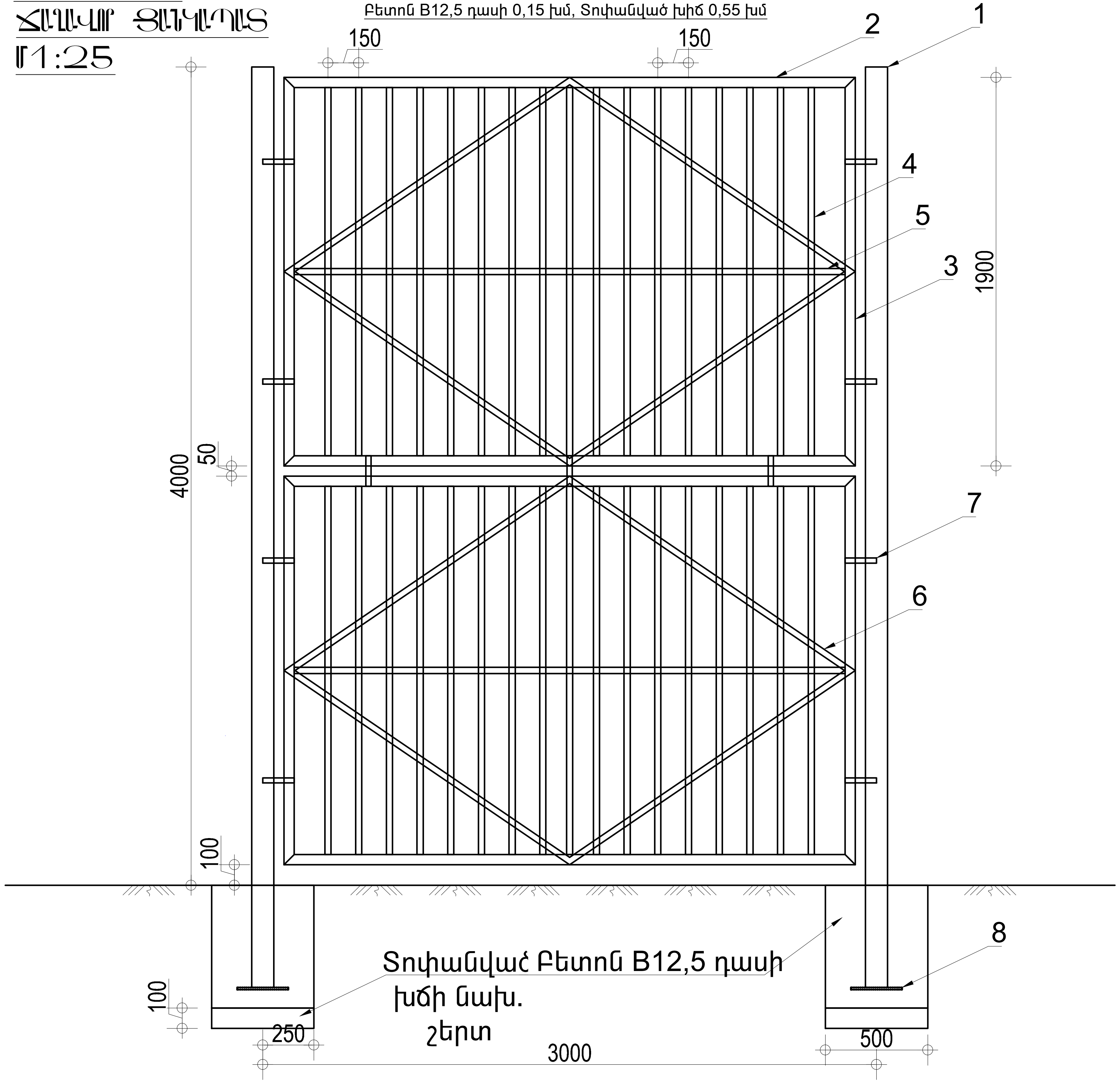

2Մ ՄԵՏԱՂԱԿԱՆ ՃԱՂԱՎՈՐ ՑԱՆԿԱՊԱՏ Մ1:25

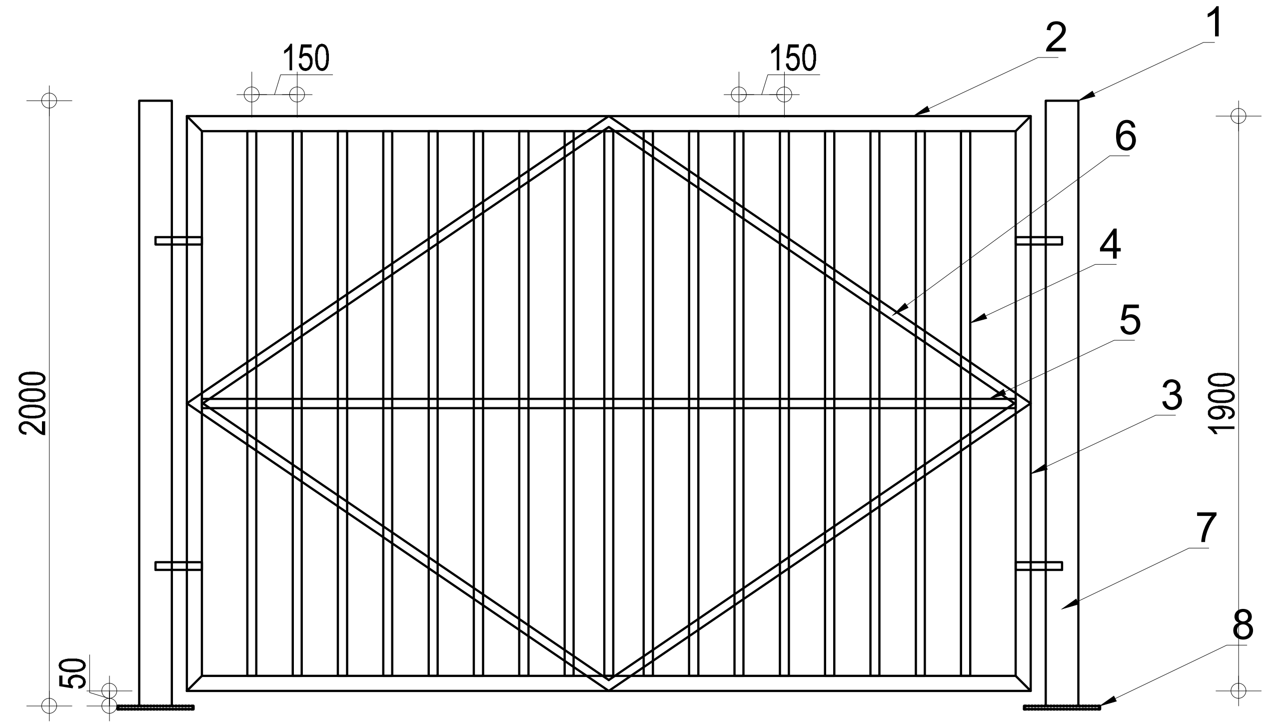

Megametr	Ք. ԵՐԵՎԱՆ, ԿԵՆՏՐՈՆ ՎԱՐՉԱԿԱՆ ՇՐՋԱՆ, ԽԱՆՋՅԱՆ 35 ԹՈՒՂՅԱՆ 1 ԲԱԿԱՅԻՆ ՏԱՐԱԾՔԻ ԲԱՐԵԿԱՐԳՄԱՆ ԱՇԽԱՏԱՆՔՆԵՐ		Պատվեր N ԵՔ-ՊԼԱՇՉՔ-14/88
ՆԱԽԱԳԾԵՑ	Ա. ՂԱԶԱՐՅԱՆ	ՃԱՐՏԱՐԱՊԵՏԱՇԻՆԱՐԱՐԱԿԱՆ ՄԱՍ	ՓՈՒԼ: ԱՆ; ԹԵՐԹ: ՃՇ-9; ԹԵՐԹԵՐ: 13
		ՄԵՏԱՂԱԿԱՆ ՃԱՂԱՎՈՐ ՑԱՆԿԱՊԱՏ	«ՌԵՄԱՐՏ» ՍՊԸ